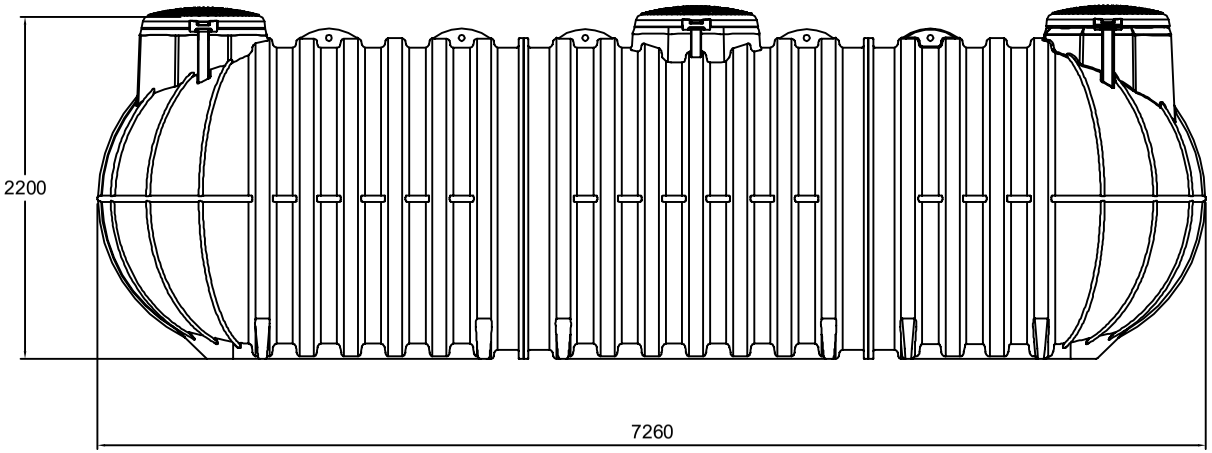

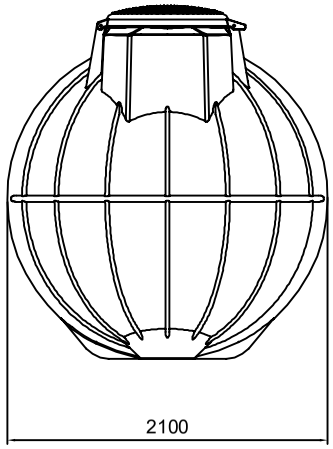

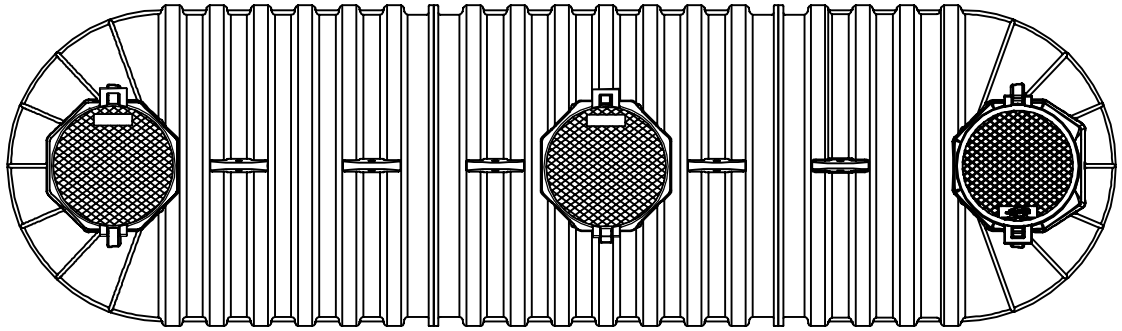

REV.	DESCRIZIONE REVISIONE		DATA	FIRMA

	DISEGNATO	CONTROLLATO	APPROVATO
DATA	10/2020		
FIRMA	Alessandro T.		

MATERIALE: Serbatoio da Interro Infinitank

SCALA:

DENOMINAZIONE:

La ROTOTEC S.p.A. si riserva a termini di legge la proprietà di questo disegno, con divieto di riprodurlo o di renderlo comunque noto a terzi senza la specifica approvazione.

CODICE ARTICOLO

IT20000

Sede e Stabilimento: Via dell'Artigianato, 6
61026 Lunano (PU)
Tel.: (+39) 0722/72.28-722801
Fax: (+39) 0722/70.599
Sito web: www.rototec.it
E-mail: rototec@tuta.net

A3